Beretta
Il clima di casa.

Mynute Green

Murali Condensing

Residenziale

RENDIMENTO ★★★★
secondo Direttiva Europea CEE 92/42

Mynute Green

Mynute Green mantiene inalterate tutte le peculiarità della gamma Mynute ma si evolve verso nuove esigenze.

La gamma si amplia con il nuovo modello solo riscaldamento da 12 kW che offre una portata termica minima di soli 2,5 kW per rispondere alle nuove normative inerenti la certificazione energetica degli edifici.

Scambiatore Condensing

L'innovativo scambiatore condensante, è il cuore tecnologico di **Mynute Green**.
L'innovatività del progetto ha permesso a Beretta di depositare domanda di Brevetto Europeo per lo scambiatore e per il processo produttivo (Patent Pending).
Lo scambiatore nasce in tubo unico di allumunio, senza saldature grazie ad un innovativo processo produttivo. L'elevata conduttività termica dell'alluminio, 14 volte superiore a quella dell'acciaio, garantisce una maggiore uniformità nella distribuzione della temperatura con il vantaggio di non creare punti di surriscaldamento e quindi maggior vita per lo scambiatore.
Inoltre l'alluminio offre un'elevata resistenza alla corrosioneL'architettura a tubo unico (circuito in serie) permette di avere un'elevata sezione per il passaggio dell'acqua nello scambiatore con il vantaggio di avere basse perdite di carico e di prevenire sia il deposito di calcare e impurità che il surriscaldamento della superficie.

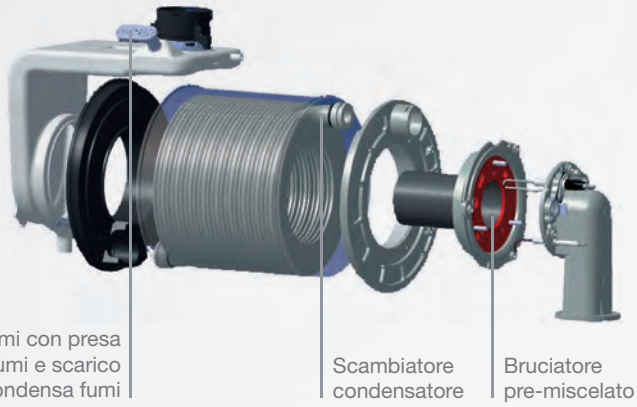

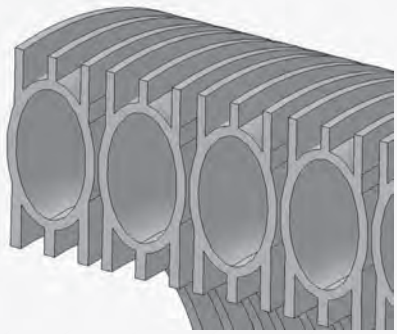

Ecologia e risparmio energetico

Mynute Green coniuga rendimento energetico elevato, ridotti consumi di gas e basse emissioni inquinanti.
Il bruciatore a pre-miscelazione ottimizza la miscela di combustione riducendo le emissioni di NOx a valori che collocano **Mynute Green** nella classe 5: la più alta secondo la Direttiva Europea EN 677; i valori misurati di NOx sono ben al di sotto del limite previsto di 70 mg/kWh per la Classe 5.
Elevato rendimento significa consumi ridotti. L'innovativo scambiatore condensante in alluminio permette a **Mynute Green** di recuperare buona parte del calore dei fumi, riducendo le perdite al camino, e buona parte del calore latente di condensazione del vapore acqueo presente nei fumi, raggiungendo un valore di rendimento energetico ★★★★ secondo la Direttiva Europea CEE 92/42 (rendimento fino al 25-30% in più rispetto ad una caldaia "tradizionale").

Mynute Green

La tecnologia

DOTAZIONE DI SERIE
A CORREDO MACCHINA

Raccordi idraulici
Rubinetto sanitario
Rubinetto gas
Dima di montaggio
Copertura raccordi inferiore

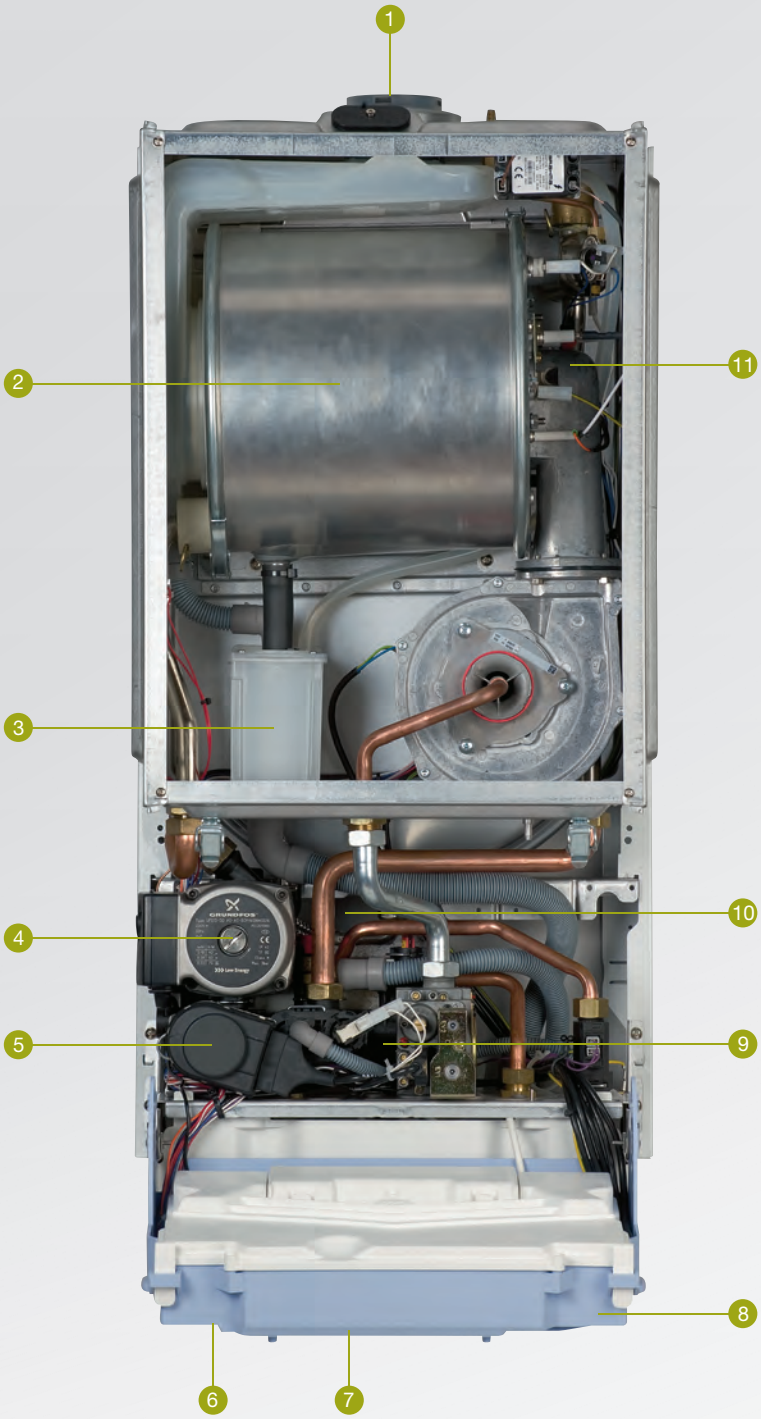

LEGENDA:

1 Prese per analisi fumi
2 Scambiatore a condensazione in alluminio ad elevata portata
Rendimento ★ ★ ★ ★ (Direttiva CEE 92/42)
3 Sifone raccogli condensa
4 Circolatore ad alta prevalenza con cicli antiblocaggio
5 Valvola a tre vie con cicli antiblocaggio
6 Scheda elettronica con funzione autodiagnostica
e protezione antigelo
7 Grado di protezione elettrica IPX5D
8 Termoregolazione climatica con
sonda esterna (optional)
9 By-pass sul circuito riscaldamento
10 Scambiatore sanitario a piastre
con possibilità di preriscaldo
11 Bruciatore premix a basse emissioni inquinanti:
Classe 5 (UNI EN 677)

La semplicità del comfort

La gestione, semplice ed intuitiva, favorisce la comprensione e l'utilizzo di tutte le funzioni. Tre sono i selettori di comando per impostare le funzioni di regolazione: manopola Estate / Inverno / Inverno comfort (preriscaldo sanitario), manopola di selezione della temperatura dell'acqua calda sanitaria e manopola di selezione della temperatura riscaldamento.
Le indicazioni sullo stato della caldaia sono visualizzate tramite display e led luminosi. Il riempimento dell'impianto si esegue semplicemente grazie al pratico rubinetto di carico e all'idrometro di controllo a vista.

LEGENDA:

1 Led di segnalazione
2 Display
3 Led di segnalazione
4 Alloggiamento programmatore orario
5 Selettore temperature acqua riscaldamento
6 Selettore di funzione Estate/Inverno Comfort Off/Reset. INVERNO COMFORT (Preriscaldo attivo)
7 Selettore temperature acqua sanitaria
8 Idrometro

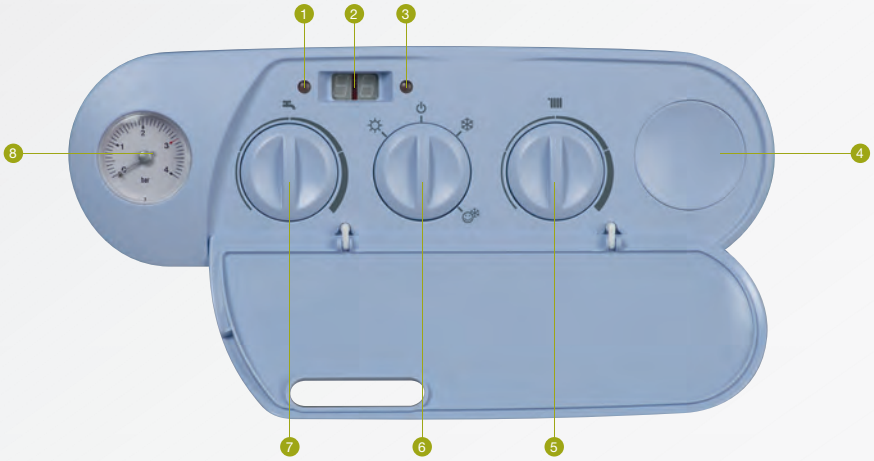

Gli impianti

Mynute Green gode di specifici complementi d'impianto attraverso i quali è possibile gestire zone miste in alta e in bassa temperatura.
I separatori idraulici (Connect), in versione motorizzata o termostatica, sono provvisti di termostato limite e sono stati progettati sia per installazioni pensili che ad incasso.

La gamma Connect offre le versioni:
AT/BT2: motorizzato per la gestione di tre zone
MIX1: termostatico per la gestione di due zone
MIX2: termostatico per la gestione di tre zone

L'installazione ad incasso consente al Connect di essere posto all'esterno.

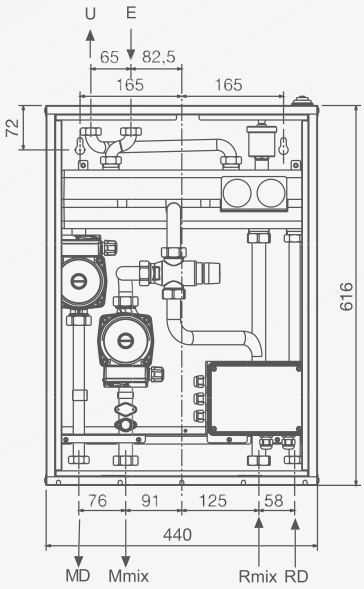

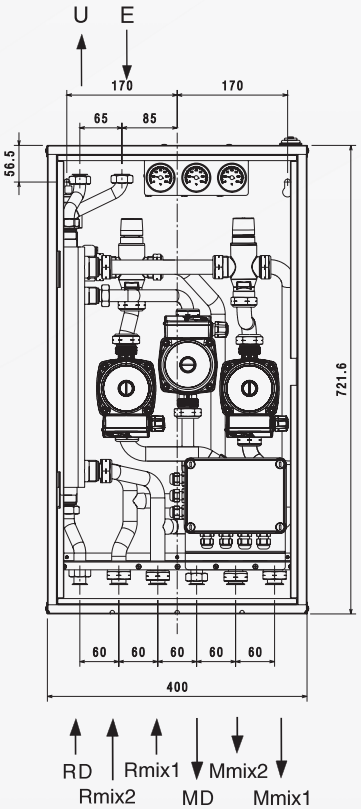

Legenda:
Entrata E / Uscita U
Mandata impianto diretto MD / Mandata impianto miscelato Mmix
Ritorno impianto diretto RD / Ritorno impianto miscelato Rmix

Per maggiori dettagli consultare la scheda tecnica del prodotto.

Disegni tecnici

Mynute Green 25/30 CSI - 12 RSI

Legenda:
Impianto: Ritorno R / Mandata M / Gas G / Ritorno bollitore RB / Mandata bollitore MB
Acqua sanitaria: Entrata E / Uscita U
Scarico condensa SC

25 / 30 CSI

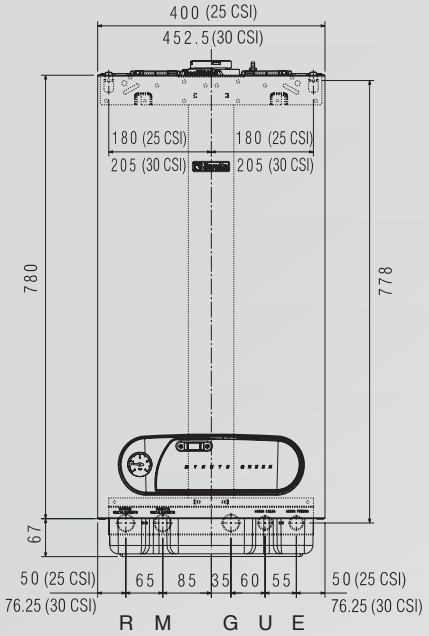

12 RSI

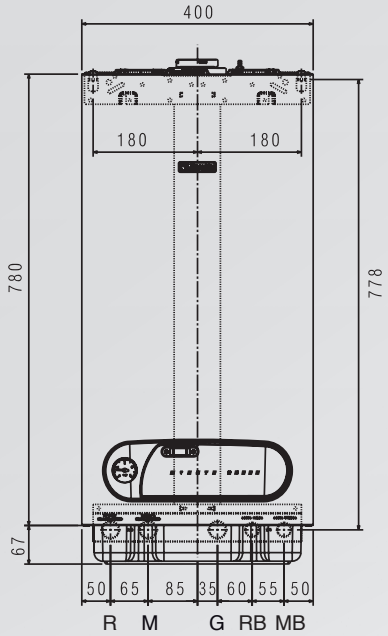

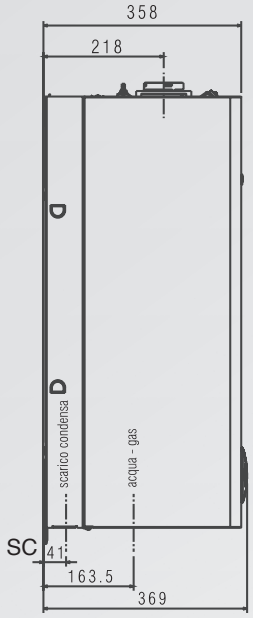

Vista dall'alto
25 / 30 CSI

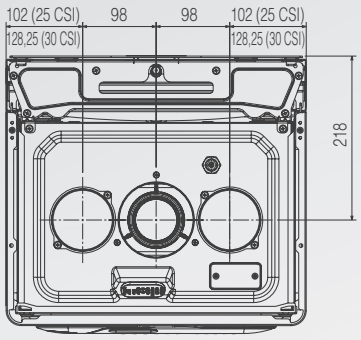

Vista dall'alto
12 RSI

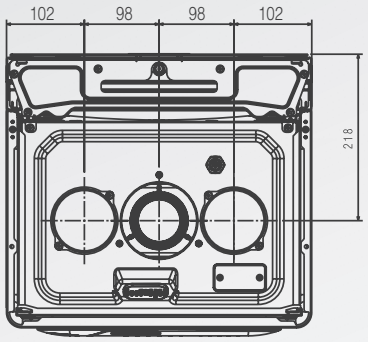

CONDOTTO CONCENTRICO PER
SCARICO FUMI/ASPIRAZIONE ARIA

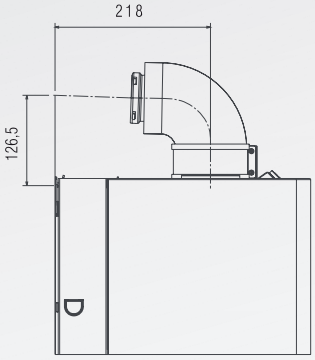

CONDOTTI SDOPPIATI PER
SCARICO FUMI/ASPIRAZIONE ARIA

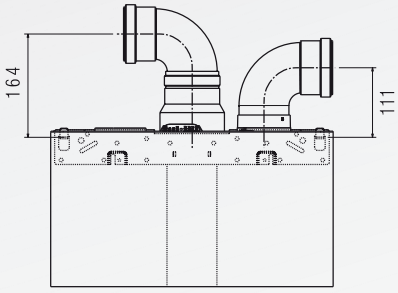

LUNGHEZZE TUBI SDOPPIATI
Ø 80

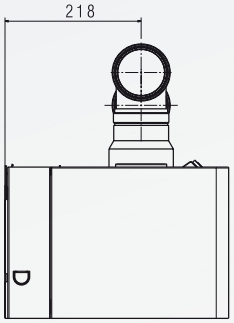

SC

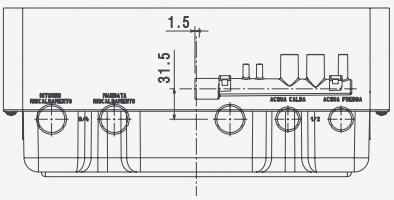

Per tutte le configurazioni di fumisteria fare riferimento alle normative vigenti.

C riscaldamento + acqua sanitaria;
R solo riscaldamento;
S camera stagna,
I accensione elettronica, controllo a ionizzazione.

CARATTERISTICHE E MODELLI DISPONIBILI	u.d.m.	Mynute Green 25 C.S.I.	Mynute Green 30 C.S.I.	Mynute Green 12 R.S.I.
Portata termica nominale riscaldamento	kW	25	30	12
Potenza termica nominale riscaldamento (80 - 60 °C)	kW	24,60	29,10	11,75
Potenza termica nominale riscaldamento (50 - 30 °C)	kW	26,25	31,62	12,71
Portata termica ridotta riscaldamento	kW	6	6	(**) 2,50
Potenza termica ridotta riscaldamento (80 - 60 °C)	kW	5,89	5,90	2,44
Potenza termica ridotta riscaldamento (50 - 30 °C)	kW	6,48	6,46	2,70
Portata termica nominale sanitario	kW	25	30	-
Potenza termica al massimo sanitario*	kW	25	30	-
Portata termica ridotta sanitario	kW	6	6	-
Potenza termica al minimo sanitario*	kW	6	6	-
Classificazione Direttiva Europea CEE 92/42		★★★★	★★★★	★★★★
Rendimento a Pn max (80 - 60 °C)	%	98	97	97,90
Rendimento a Pn min (80 - 60 °C)	%	98,20	98,30	97,70
Rendimento a carico ridotto 30% (47° ritorno)	%	102,30	103,10	102,10
Rendimento a Pn max (50 - 30 °C)	%	105	105,40	105,90
Rendimento a Pn min (50 - 30 °C)	%	108	107,70	107,80
Rendimento a carico ridotto 30% (30° ritorno)	%	107,10	109,30	110,00
NOx ponderato	mg/kWh	30	26	26
Potenza elettrica	Watt	123	129	110
Tensione di alimentazione / frequenza	Volt/Hz	230/50	230/50	230/50
Grado di protezione elettrica	IP	X5D	X5D	X5D
ESERCIZIO RISCALDAMENTO				
Pressione e temperature massime	bar/°C	3 / 90	3 / 90	3 / 90
Campo di selezione bassa temperatura/alta temperatura riscaldamento	°C	20 - 45 / 40 - 80	20 - 45 / 40 - 80	20 - 45 / 40 - 80
Pompa: prevalenza massima disponibile all'impianto	mbar	300	300	240
alla portata di	litri/h	1000	1000	1000
Capacità vaso espansione	litri	8	10	8
ESERCIZIO SANITARIO				
Pressione massima	bar	6	6	-
Pressione minima	bar	0,15	0,15	-
Quantità di acqua calda con Δt=25°	litri/min	14,3	17,20	-
Portata minima acqua sanitaria	litri/min	2	2	-
Campo di selezione temperatura acqua sanitaria	°C	35 - 60	35 - 60	-
COLLEGAMENTI				
Entrata - uscita riscaldamento	Ø	3/4"	3/4"	3/4"
Entrata - uscita sanitario	Ø	1/2"	1/2"	-
Entrata gas	Ø	3/4"	3/4"	3/4"
TUBI SCARICO FUMI E ASPIRAZIONE ARIA COASSIALI				
Diametro	mm	60 - 100	60 - 100	60 - 100
Lunghezza massima (comprensiva di curva 90°)	m	7,85	7,85	7,85
Perdita per l'inserimento di una curva 90°/45°	m	0,85 / 0,5	0,85 / 0,5	0,85 / 0,5
TUBI SCARICO FUMI E ASPIRAZIONE ARIA SDOPPIATI				
Diametro	mm	80 + 80	80 + 80	80 + 80
Lunghezza massima	m	36 + 36	30 + 30	60 + 60
Perdita per l'inserimento di una curva 90°/45°	m	0,8 / 0,5	0,8 / 0,5	0,8 / 0,5
DIMENSIONI CALDAIA				
Dimensioni caldaia (HxLxP)	mm	780x400x369	780x452x369	780x400x369
Peso netto	kg	39	42	37
Versioni gas disponibili		MTN**	MTN**	MTN**

* Valore medio tra varie condizioni di funzionamento in sanitario
** Di serie kit di trasformazione a gas GPL.
(**) Per il G31 la portata termica nominale minima è 3,5 kW

27004969 04/11 FACCI & POLLINI

5 10 Kasko

modalità di estensione garanzia applicabile esclusivamente alle caldaie

Per l'adesione e i termini contrattuali del servizio fare riferimento al depliant informativo specifico della Formula Kasko

Servizio Clienti 199.13.31.31 *

Sede commerciale: Via Risorgimento, 23 A
23900 - Lecco

www.berettaclima.it

Beretta si riserva di variare le caratteristiche e i dati riportati nel presente fascicolo in qualunque momento e senza preavviso, nell'intento di migliorare i prodotti.
Questo fascicolo pertanto non può essere considerato contratto nei confronti di terzi.

* Costo della chiamata da telefono fisso: 0,15 euro/min. IVA inclusa, da lunedì a venerdì dalle 08.00 alle 18.30, sabato dalle 08.00 alle 13.00.
Negli altri orari e nei giorni festivi il costo è di 0,06 euro./min. IVA inclusa. Da cellulare il costo è legato all'Operatore utilizzato.

Beretta
Il clima di casa.